polini motori®
trasforma il meglio in massimo

THOR 200 HF

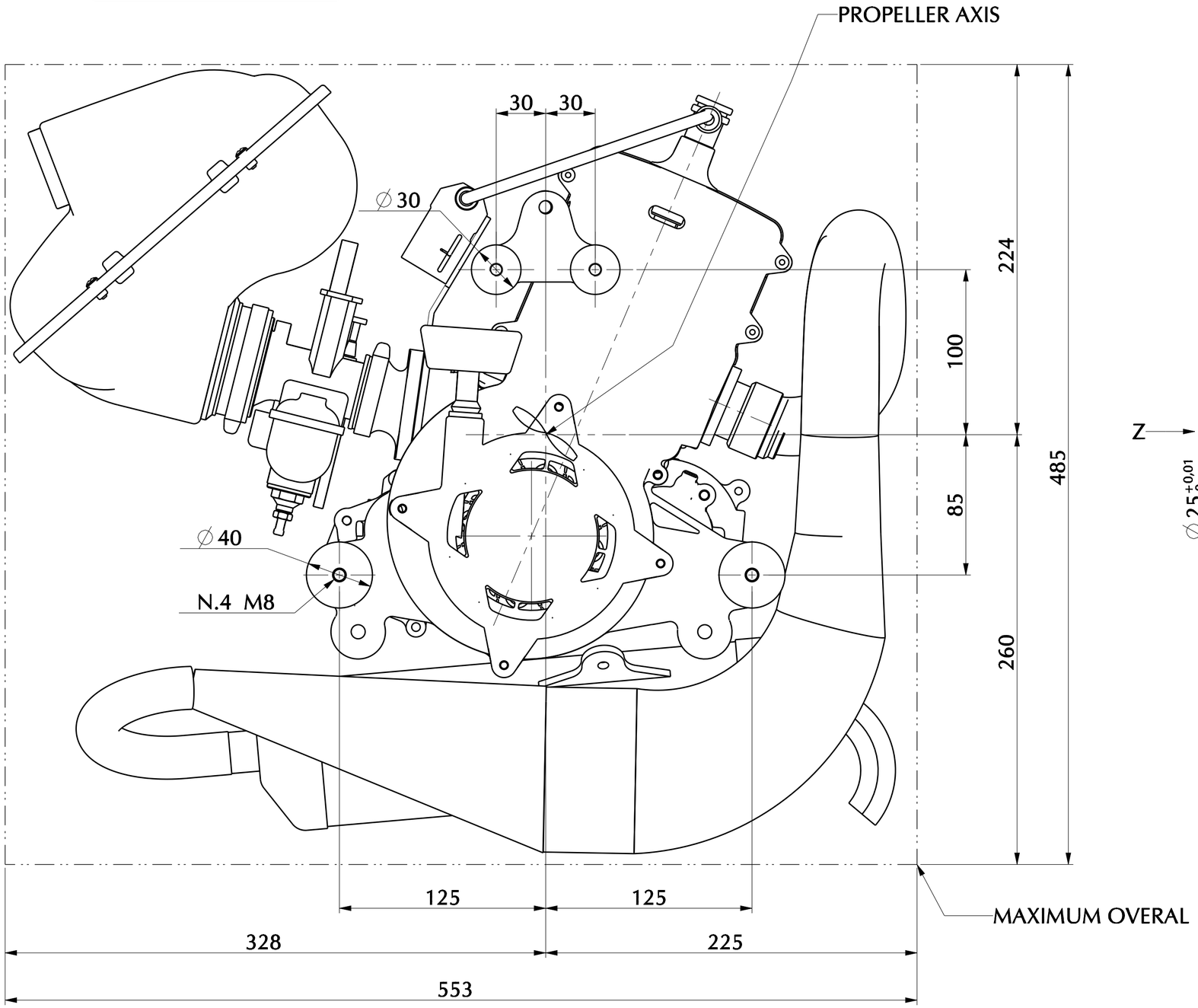

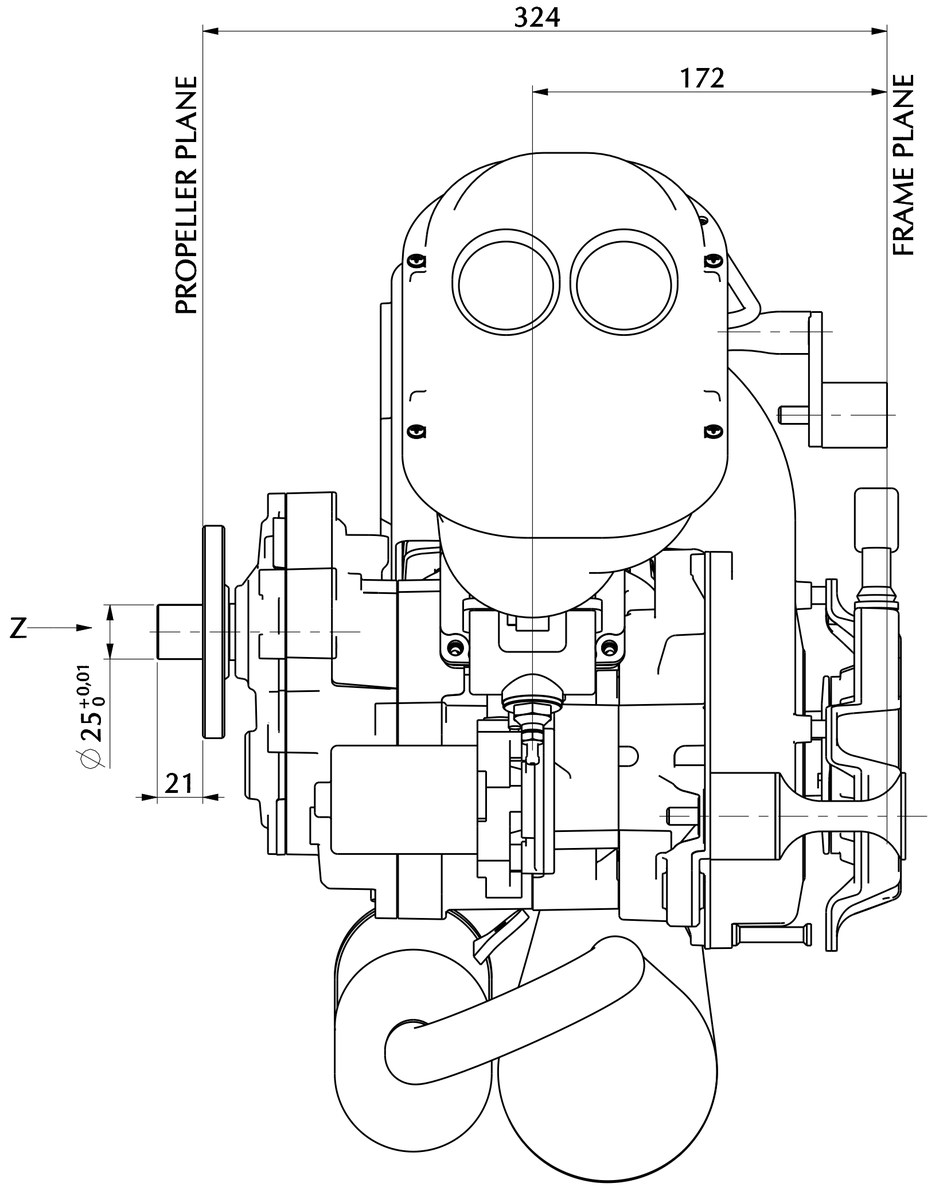

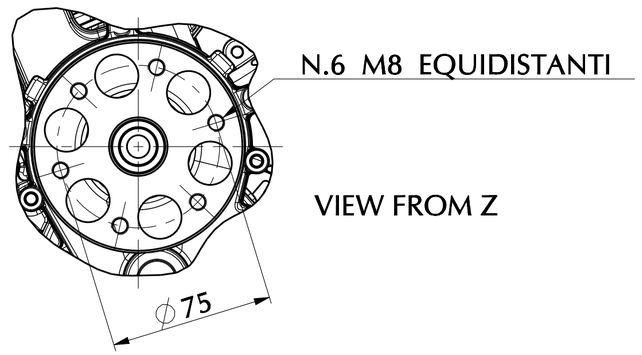

929-000-000