polini motori®
trasforma il meglio in 'massimo'

THOR 200-250

A TRANSMISSION SHAFT KIT M14 R2.8
Z20/56 THOR 200/202/250 928.100.008

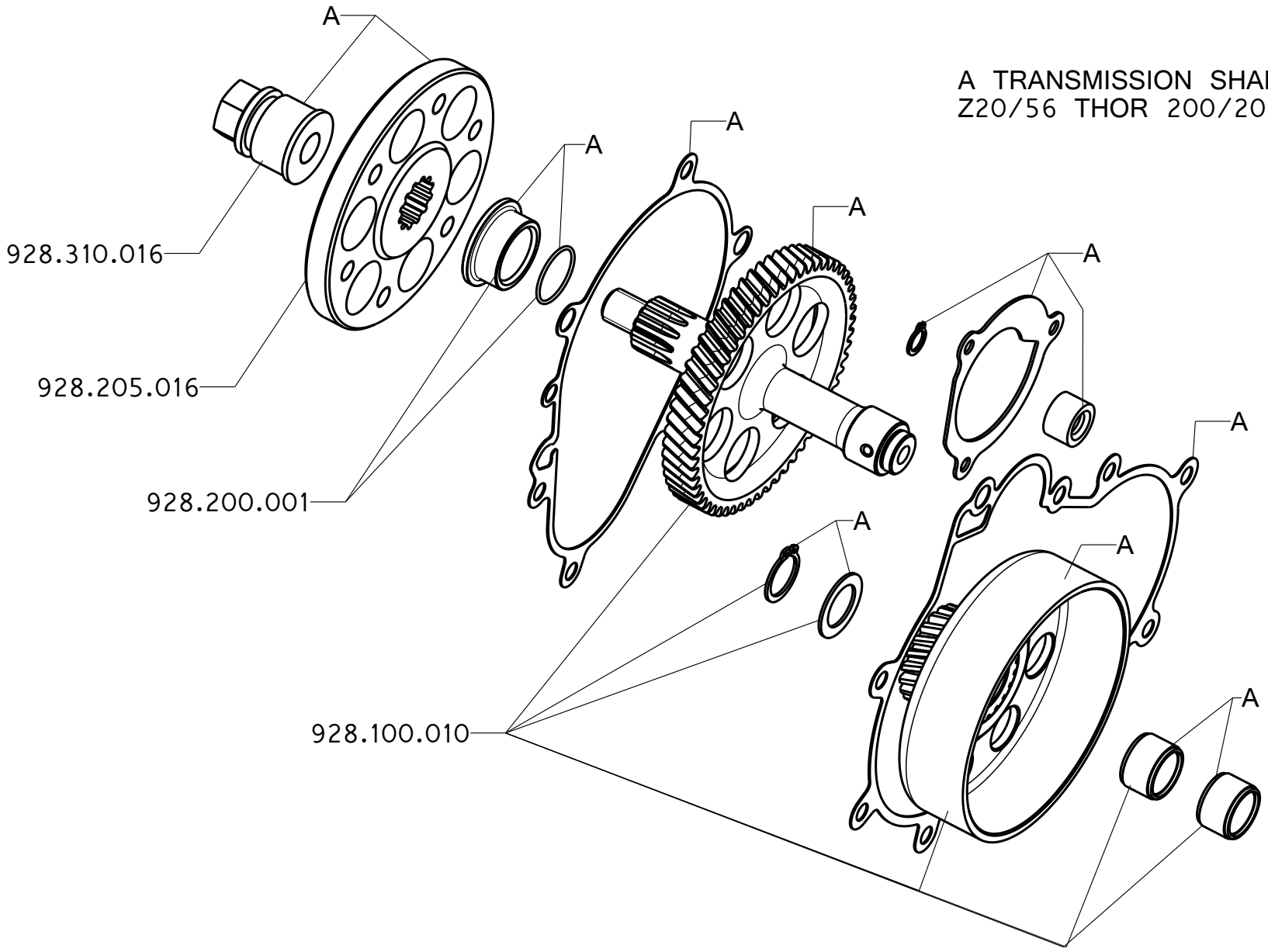

ESP0055
07.07.20